Super Fast Recovery Diode

DF20L60

600V 20A

特 長

- SMD
- 高耐圧
- trr=70ns

Feature

- SMD
- High Voltage
- trr=70ns

用 途

- PFC
- スイッチング電源
- フライホール
- 家電、OA
- FA

Main Use

- PFC(Power Factor Correction)
- Switching Regulator
- Fly Wheel
- Home Appliance, Office Automation
- Factory Automation

■外観図 OUTLINE

Package：STO-220

Unit:mm

Weight 1.5g(Typ)

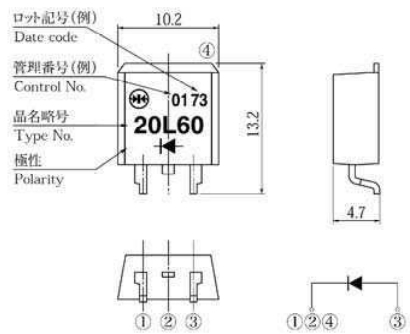

外形図については新電元Webサイト又は〈半導体製品一覧表〉をご参照下さい。捺印表示については捺印仕様をご確認下さい。

For details of the outline dimensions, refer to our web site or Semiconductor Short Form Catalog. As for the marking, refer to the specification "Marking, Terminal Connection".

■定格表 RATINGS

●絶対最大定格 Absolute Maximum Ratings（指定のない場合 Tc＝25℃）

項 目 Item	記号 Symbol	条 件 Conditions / 品 名 Type No.	DF20L60	単位 Unit
保存温度 Storage Temperature	Tstg		−55～150	℃
接合部温度 Operation Junction Temperature	Tj		150	℃
せん頭逆電圧 Maximum Reverse Voltage	V_{RM}		600	V
出力電流 Average Rectified Forward Current	Io	50Hz正弦波，抵抗負荷，Tc＝84℃ 50Hz sine wave, Resistance load, Tc=84℃	20	A
せん頭サージ順電流 Peak Surge Forward Current	I_{FSM}	50Hz正弦波，非繰り返し1サイクルせん頭値，Tj＝25℃ 50Hz sine wave, Non-repetitive 1 cycle peak value, Tj=25℃	170	A

●電気的・熱的特性 Electrical Characteristics（指定のない場合 Tc＝25℃）

順電圧 Forward Voltage	V_F	$I_F = 20A$, パルス測定 Pulse measurement	MAX 1.9	V
逆電流 Reverse Current	I_R	$V_R = V_{RM}$, パルス測定 Pulse measurement	MAX 25	μA
逆回復時間 Reverse Recovery Time	trr	$I_F = 0.5A$, $I_R = 1A$	MAX 70	ns
熱抵抗 Thermal Resistance	θjc	接合部・ケース間 Junction to case	MAX 1.5	℃/W

Downloaded from Datasheet.su

■特性図　CHARACTERISTIC DIAGRAMS

順方向特性
Forward Voltage

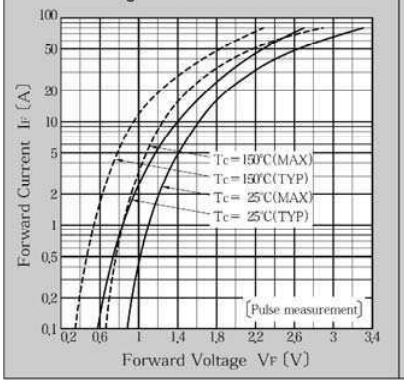

順電力損失曲線
Forward Power Dissipation

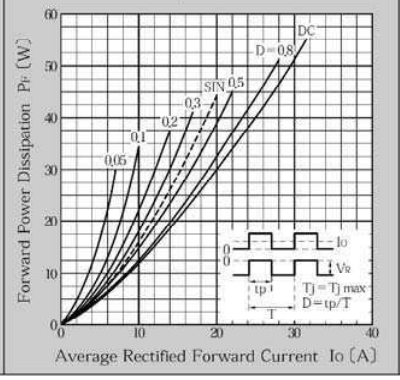

せん頭サージ順電流耐量
Peak Surge Forward Current Capability

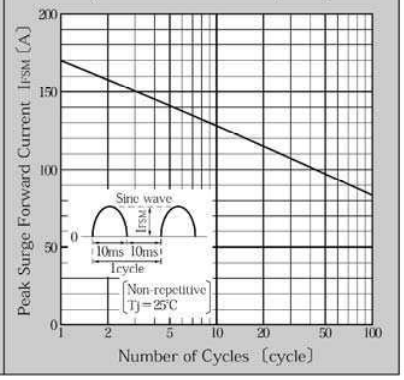

ディレーティングカーブ Tc-Io
Derating Curve Tc-Io

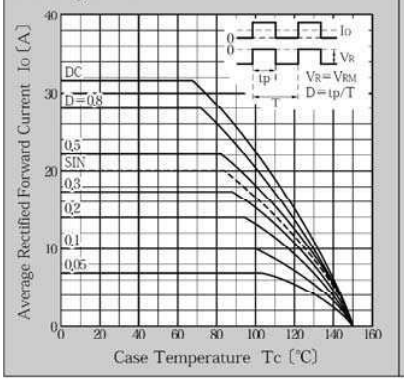

接合容量
Junction Capacitance

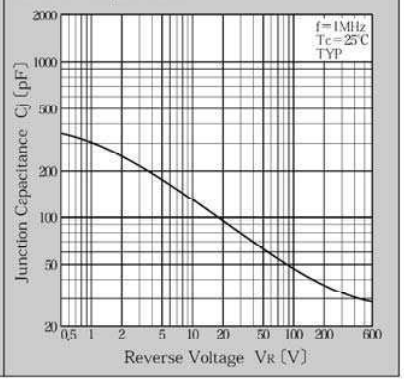

＊Sine waveは50Hzで測定しています。
＊50Hz sine wave is used for measurements.
＊半導体製品の特性は一般的にバラツキを持っております。
Typicalは統計的な実力を表しています。
＊Semiconductor products generally have characteristic variation.
Typical is a statistical average of the device's ability.

Downloaded from Datasheet.su