BF-Universalprüfhalter für Sicherungseinsätze bis 58 V / BF-Test fixture for Fuse links up to 58 V / BF-Porte-fusible-test pour fusibles jusqu'à 58 V

Unterteil / Base / Socle:
aus Duroplast / out of Duroplastic / de matière Duroplastique
(UL 94-V0, wärmeformbeständig / heat-resistant / résistante à la chaleur)

Gewindebolzen, Muttern, Scheiben / Threaded pins, nuts, washers / Tige filetée, écrous, rondelles:
Stahl, verzinkt / Steel, zinc-plated / Acier, zingué

Farbe / Colour / Couleur:
schwarz / black / noir

Verpackungseinheit / Packaging unit / Emballage: 10 Stück / pieces / pièces

Achtung: 1.00 bedeutet die Nummer "Eins" mit zwei Dezimalstellen. 1,000 bedeutet die Nummer "Eintausend" / Note: 1.00 means the number "one" with two decimal places. 1,000 means the number "one thousand" / Attention: 1.00 signifie le numero "un" avec deux decimals. 1,000 signifie le numero "mille"

Artikel-Nr. Article-No. Réf. d'article	Bezeichnung Description Définition	Nennstrom Rated current Intensité nom.	Gewicht/St. Weight/pcs. Poids/pcs.
175.5395.0002	1) M8 komplett / M8 complete / M8 complèt	max. 500 A	≈ 85 g
175.5631.0002	2) M5 komplett / M5 complete / M5 complèt	max. 175 A	≈ 46 g
175.7000.0002	3) M6 komplett / M6 complete / M6 complèt	max. 200 A	≈ 56 g

zugehörige Sicherungseinsätze siehe Seite 27-31 / corresponding fuse links see page 27-31 / fusibles correspondant voir page 27-31
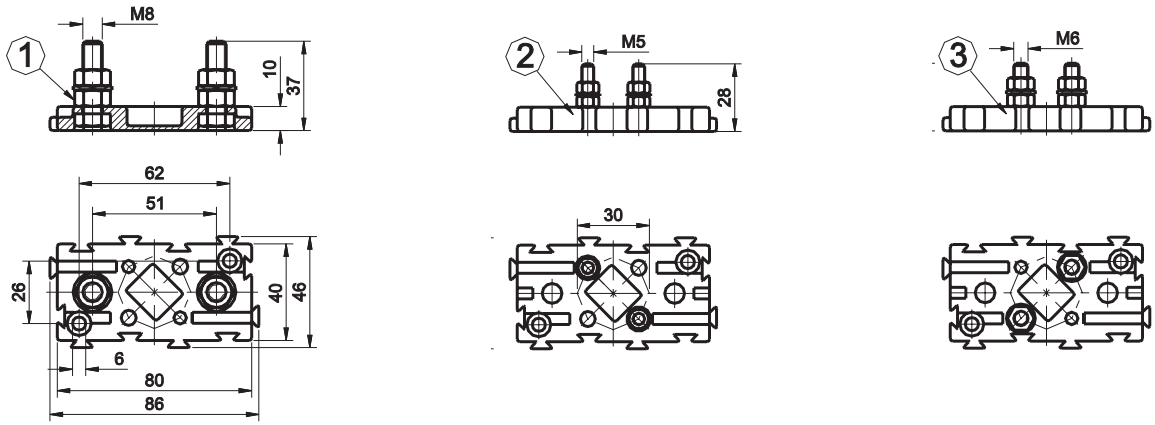
Maße in mm / Dimensions in mm / Dimensions en mm